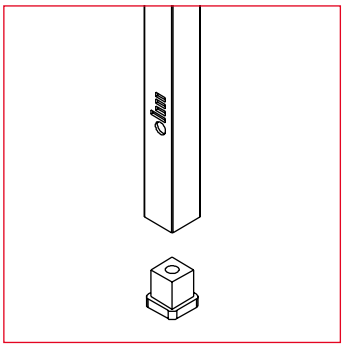

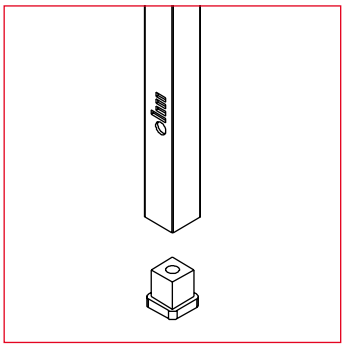

PRESTACIONES

- Nivelador regulable a 20 mm.

PRESTACIONES OPCIONALES

- Rueda con freno de 37 mm.

Los postes verticales terminan en un taco de poliamida roscado a M8 en el que se coloca un nivelador que regula 20 mm de altura o una rueda con freno de 37 mm. como opción.

DESCRIPCIÓN

Estructura

La estantería modular está formada por tubos cuadrados de acero de sección 20 mm x 20 mm e-1 mm, con nudos, de inyección de poliamida con fibra de vidrio, que los unen entre sí mediante travesaños clipados a los mismos formando **pórticos verticales**.

El conjunto de estos pórticos verticales y los travesaños horizontales clipados, sin necesidad de herramienta, forman el **módulo inicial, extensión y final** que nos ayudan a configurar la estantería que necesitamos.

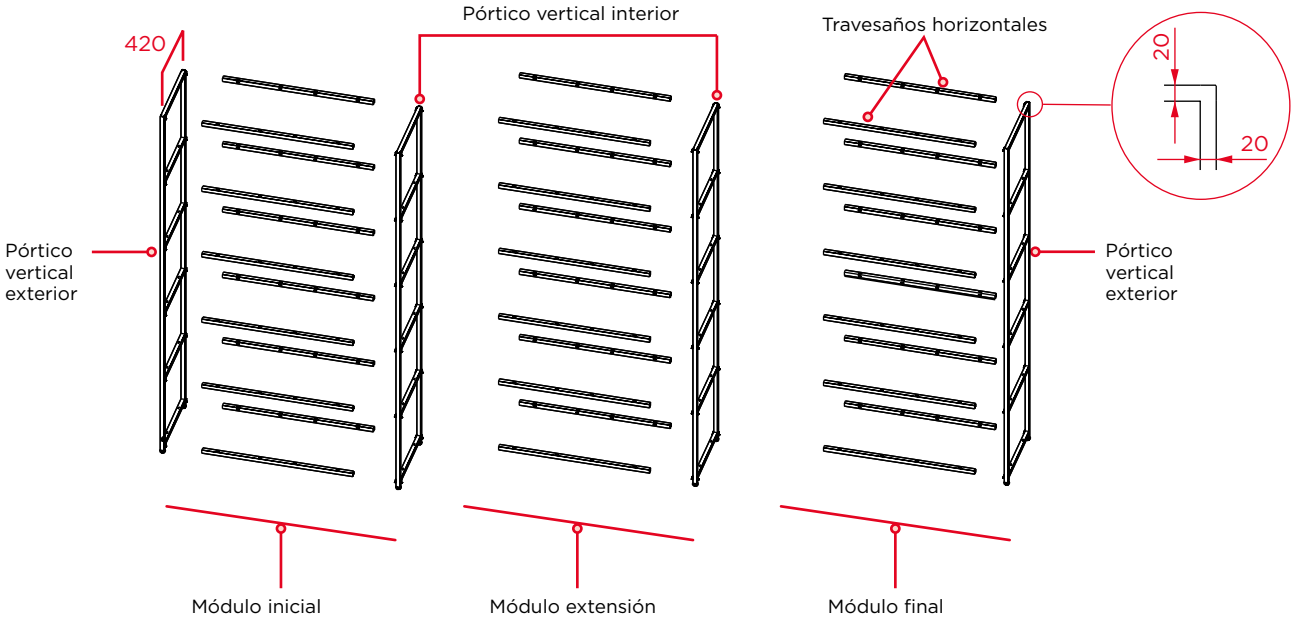

Dimensiones

Las alturas de estos pórticos serán de 3 (H-1220), 4 (H-1620) y 5 (H-2020) módulos, considerando la altura de cada módulo de 400 mm. a eje.
Ancho del módulo puede ser 400 mm.(A-420), 600 mm. (A-620) y 800 mm. (A-820) a eje.

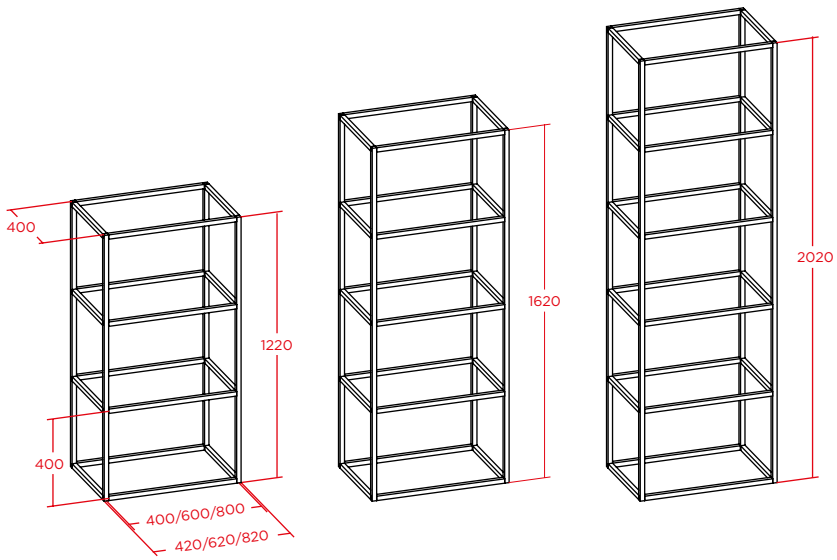

PANELES Y OTROS ACCESORIOS

Paneles obligatorios
Un número determinado de traseras, y laterales serán necesarios para configurar la estantería:

· En módulo de 3 alturas: 1 trasera + 1 lateral
· En módulo de 4 y 5 alturas: 2 traseras + 2 laterales

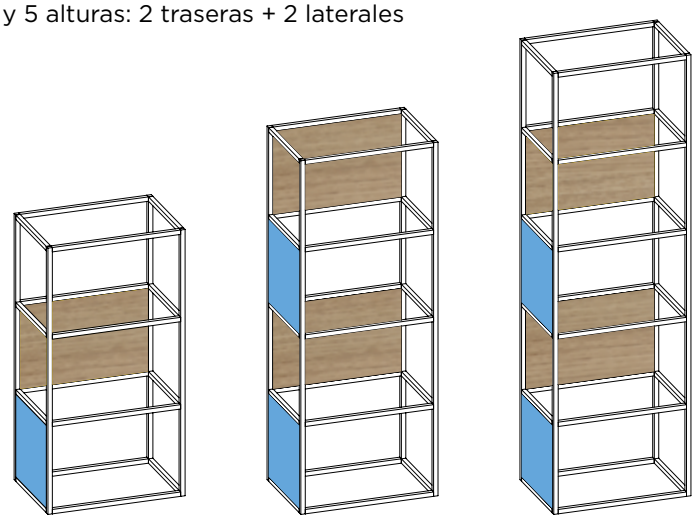

Paneles y otros accesorios opcionales

1. Estante
2. Lateral
3. Trasera
4. Caja sin trasera
5. Caja con trasera
6. Pizarra
7. Ropero

El panelado está formado por tableros de melamina de 19 mm. de espesor, con los cantos de 1 mm. y por un herraje de unión de poliamida con fibra de vidrio que se empotra en el perfil de acero. Estos herrajes van colocados en 2 de los cantos del panel, siendo estos cantos paralelos. El montaje se realiza sin necesidad de herramienta.

Los perfiles de acero están pintados con pintura epoxi de color negro y recibe un pretratamiento consistente en desengrase, lavado y fosfatado seguido de una capa de polvo epoxi de 60/80 micras, y de un proceso posterior de polimerizado. Dicho recubrimiento en polvo cumple la normativa vigente de reacción al fuego UNE 23827-90.

dynamobel

SHELVING HOUSE

GAMA

MÓDULOS SHELVING HOUSE INDEPENDIENTES

Módulo fijo o con ruedas

	W
H- 122 (3 módulos)	42 - 62 - 82
H- 162 (4 módulos)	42 - 62 - 82
H- 202 (5 módulos)	42 - 62 - 82

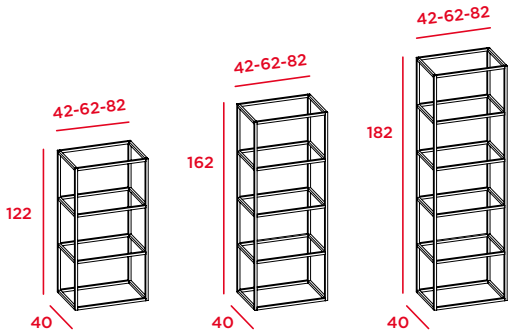

MÓDULOS SHELVING HOUSE COMPONIBLE

Inicial - Extensión - Final fija o con ruedas

	W		W		W
H- 122 (3 módulos)	* 42 - 62 - 82	**H- 162** (4 módulos)	*42 - 62 - 82	**H- 202** (5 módulos)	*42 - 62 - 82

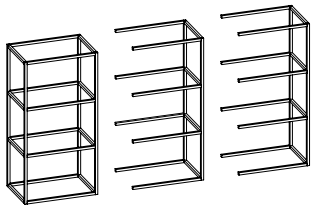

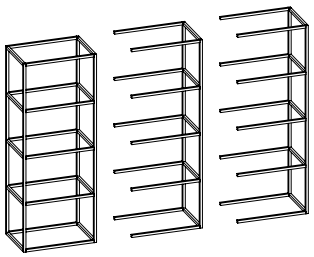

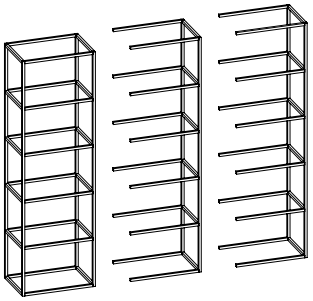

** Los módulos extensión y final son de Anchura 40 / 60 / 80*

ACCESORIOS
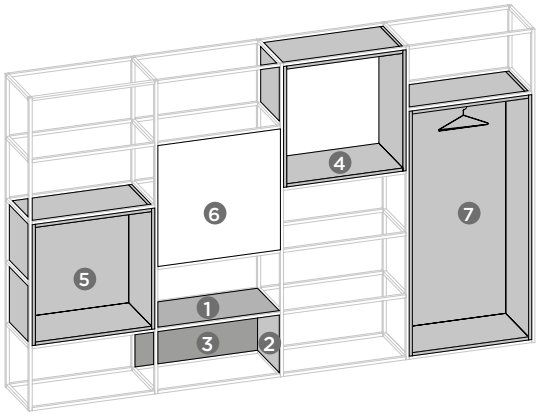
		W	H
1	**ESTANTE**	40 - 60 - 80	40
2	**LATERAL**	40	40
3	**TRASERA**	40 - 60 - 80	40
4	**CAJA SIN TRASERA**	40 - 60 - 80	80 - 120
5	**CAJA CON TRASERA**	40 - 60 - 80	80 - 120
6	**PIZARRA**	40 - 80	40 - 80 - 120
7	**ROPERO**	80	160